NARROW ナロー

W650(短部)×D1450のテーブルを標準装備の
4人用ミーティングブースソファ。
Webでの打ち合わせ集中作業に適した
リモートワークブースソファ。
そして、同色でコーディネートできる
パーソナルワークソファの3タイプをご用意しました。

■共通張地カラー(ミーティングブースソファ・リモートワークブースソファ・パーソナルワークソファ)

パネル
背
座

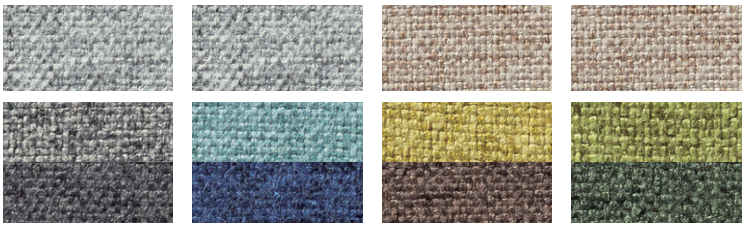

LGG-1	LGB-2	BEC-3	BEM-4
パネル：グレー ソファ：グレーツートン	パネル：グレー ソファ：ブルーツートン	パネル：ベージュ ソファ：ブラウンツートン	パネル：ベージュ ソファ：グリーンツートン

ミーティングブースソファ(4人用)

気軽な雑談から
長時間のミーティングまで使える
ちょうど良い個室空間。
4人までゆったり入れます。

47-1113-□ WSF-F2215-□ ¥1,014,200

W2230×D1520×H1300 ●126.7kg

■仕様

パネル枠／ラワン、カプール
テーブル／天板：メラミン化粧板、ABS樹脂エッジ、ナチュラル色
脚部：スチール、粉体塗装(ブラック)
ソファ／布張り、ウレタンフォームクッション
パネル脚部／スチール、メラミン焼付塗装(ブラック)
●アジャスター付

BEM(パネル：ベージュ、ソファ：グリーンツートン)

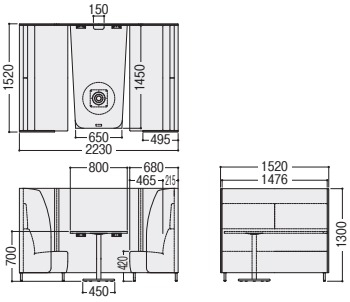

ミーティングブースソファ
WSF-F2215

表示は税抜価格です。