■標準張地

寸法H	寸法W	天板取付タイプ（天板を取付ける場合）			天板なしタイプ		
		商品コード	品　番	価　格	商品コード	品　番	価　格
1745	915	50-1375-□	GLT-0917T-□	¥93,600	50-1370-□	GLT-0917-□	¥81,700
	765	50-1374-□	GLT-0717T-□	¥90,600	50-1369-□	GLT-0717-□	¥79,700
	615	50-1454-□	GLT-0617T-□	¥88,600	50-1368-□	GLT-0617-□	¥77,300
1445	915	50-1377-□	GLT-0914T-□	¥89,300	50-1373-□	GLT-0914-□	¥77,300
	765	50-1376-□	GLT-0714T-□	¥86,700	50-1372-□	GLT-0714-□	¥75,700
	615	50-1455-□	GLT-0614T-□	¥83,700	50-1371-□	GLT-0614-□	¥72,600

■吸音張地 NEW

寸法H	寸法W	天板取付タイプ（天板を取付ける場合）			天板なしタイプ		
		商品コード	品　番	価　格	商品コード	品　番	価　格
1745	915	50-1515-□	GLT-0917TS-□	¥116,700	50-1511-□	GLT-0917S-□	¥104,700
	765	50-1516-□	GLT-0717TS-□	¥113,700	50-1510-□	GLT-0717S-□	¥102,700
	615	50-1517-□	GLT-0617TS-□	¥111,700	50-1509-□	GLT-0617S-□	¥100,300
1445	915	50-1518-□	GLT-0914TS-□	¥112,300	50-1514-□	GLT-0914S-□	¥100,300
	765	50-1519-□	GLT-0714TS-□	¥109,700	50-1513-□	GLT-0714S-□	¥ 98,700
	615	50-1520-□	GLT-0614TS-□	¥106,700	50-1512-□	GLT-0614S-□	¥ 95,700

■防炎張地 NEW

寸法H	寸法W	天板取付タイプ（天板を取付ける場合）			天板なしタイプ		
		商品コード	品　番	価　格	商品コード	品　番	価　格
1745	915	50-1503-0	GLT-0917TB-LGG	¥98,700	50-1499-0	GLT-0917B-LGG	¥86,700
	765	50-1504-0	GLT-0717TB-LGG	¥95,300	50-1498-0	GLT-0717B-LGG	¥84,300
	615	50-1505-0	GLT-0617TB-LGG	¥92,700	50-1497-0	GLT-0617B-LGG	¥81,300
1445	915	50-1506-0	GLT-0914TB-LGG	¥94,000	50-1502-0	GLT-0914B-LGG	¥82,000
	765	50-1507-0	GLT-0714TB-LGG	¥91,300	50-1501-0	GLT-0714B-LGG	¥80,300
	615	50-1508-0	GLT-0614TB-LGG	¥87,300	50-1500-0	GLT-0614B-LGG	¥76,300

●天板〈W750〉
50-1452-0 GLT-0745-LC
¥50,700
W750×D450　カラー / ナチュラル LC

●天板〈W900〉
50-1453-0 GLT-0945-LC
¥53,000
W900×D450　カラー / ナチュラル LC

●2連結パーツ
50-1378-0 GLT-2J
¥8,700

●T連結パーツ
50-1379-0 GLT-3J
¥13,100

ソロワーク

天板取付タイプパネル GLT-0917T-LGG　¥93,600×1
GLT-0617T-LGG　¥88,600×2
天板なしタイプパネル GLT-0917-LGG　¥81,700×1
GLT-0617-LGG　¥77,300×1
天板 GLT-0945-LC　¥53,000×1
2連結パーツ GLT-2J　¥ 8,700×4
セット価格（チェアを除く）　¥517,600

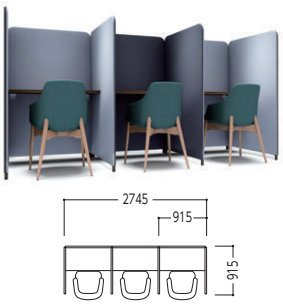

天板取付タイプパネル GLT-0914T-LGG　¥89,300×7
天板 GLT-0945-LC　¥53,000×3
2連結パーツ GLT-2J　¥ 8,700×2
T連結パーツ GLT-3J　¥13,100×2
セット価格（チェアを除く）　¥827,700

ペアワーク

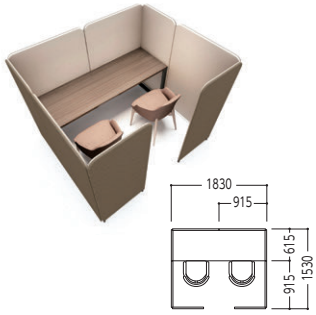

天板なしタイプパネル GLT-0914-BEC　¥77,300×4
GLT-0614-BEC　¥72,600×4
2連結パーツ GLT-2J　¥ 8,700×7
セット価格（テーブル・チェアを除く）　¥660,500

デスクワーク

天板なしタイプパネル GLT-0614-BEC　¥72,600×6
2連結パーツ GLT-2J　¥ 8,700×3
T連結パーツ GLT-3J　¥13,100×1
セット価格（テーブル・チェアを除く）　¥474,800

ミーティング

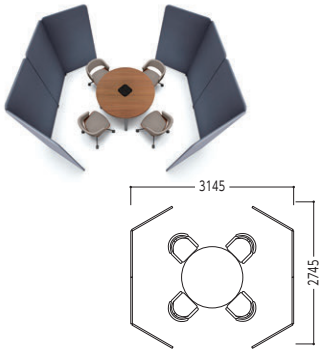

天板なしタイプパネル GLT-0917-LGG　¥81,700×8
2連結パーツ GLT-2J　¥ 8,700×6
セット価格（テーブル・チェアを除く）　¥705,800

モニターミーティング

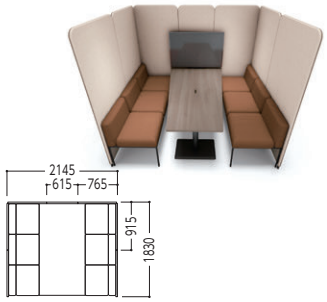

天板なしタイプパネル GLT-0917-BEC　¥81,700×4
GLT-0717-BEC　¥79,700×2
GLT-0617-BEC　¥77,300×1
2連結パーツ GLT-2J　¥ 8,700×6
セット価格（テーブル・モニター・ベンチを除く）　¥615,700

ウェブミーティング

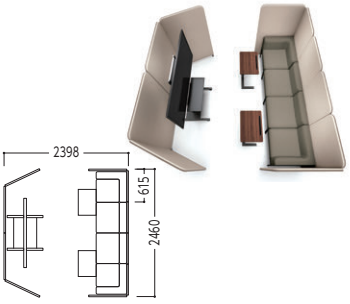

天板なしタイプパネル GLT-0914-BEC　¥77,300×2
GLT-0714-BEC　¥75,700×4
GLT-0614-BEC　¥72,600×4
2連結パーツ GLT-2J　¥ 8,700×8
セット価格（モニタースタンド・テーブル・ベンチを除く）　¥817,400

リフレッシュコーナー

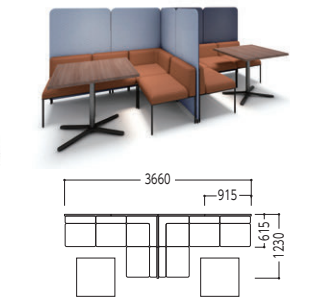

天板なしタイプパネル GLT-0914-LGG　¥77,300×4
GLT-0614-LGG　¥72,600×2
2連結パーツ　GLT-2J　¥ 8,700×3
T連結パーツ　GLT-3J　¥13,100×1
セット価格（テーブル・チェアを除く）　¥493,600