TARDシリーズ

■配線ボックスなし

TARD-2412-W(オフホワイト)

■配線ボックス付

TARD-3212W-D(ダークウッド)

●配線ボックスなし H720

寸法W×D×H／脚間	質量kg	商品コード	品　番	価　格
4000×1200×720／1775	113.8	66-0439-□	TARD-4012-□	¥740,100
3200×1200×720／1375	91.8	66-0440-□	TARD-3212-□	¥695,300
2400×1200×720／1975	65.2	66-0441-□	TARD-2412-□	¥406,500
2100×1000×720／1675	54.2	66-0442-□	TARD-2110-□	¥359,900

●配線ボックス付 H720

寸法W×D×H／脚間	質量kg	商品コード	品　番	価　格
4000×1200×720／1775	118.8	66-0443-□	TARD-4012W-□	¥904,800
3200×1200×720／1375	96.8	66-0444-□	TARD-3212W-□	¥860,400
2400×1200×720／1975	67.7	66-0445-□	TARD-2412W-□	¥488,800
2100×1000×720／1675	56.7	66-0446-□	TARD-2110W-□	¥438,400

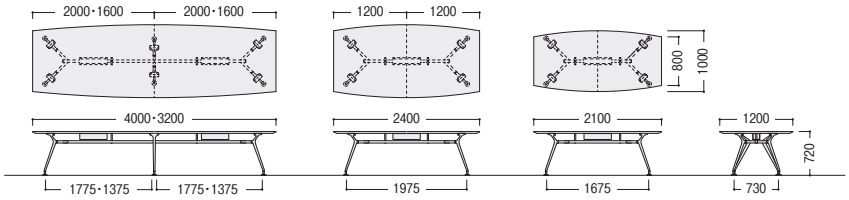

TARD-4012(W)・3212W　TARD-2412(W)　TARD-2110(W)

※図は配線ボックス付タイプです。

■共通仕様

天板・天板厚／指紋レスメラミン化粧板、30㎜
天板エッジ／MDF舟底、ウレタン塗装
脚部／アルミダイキャスト鏡面仕上げ
　　アジャスター付
●配線ボックス付(Wタイプ)

■天板カラー(指紋レスメラミン　※オフホワイトを除く)

D(ダークウッド) -1　M(マホガニー) -2　P(ペールウッド) -3　W(オフホワイト)※ -4

指紋汚れの目立ちにくい指紋レスメラミン天板タイプ
天板に指紋汚れが目立ちにくく汚れの拭き取りやすい
メラミン化粧板を使用しています。

配線ボックス付タイプ
テーブルの中央部に開閉カバー付配線ボックスを装備。
ボックス有効内寸／W450×D115×H100

TCADシリーズ

■配線ボックスなし／ボート型

TCAD-2110B-P(ペールウッド)

■配線ボックス付／角型

TCAD-2412KW-D(ダークウッド)

■配線ボックスなし／丸型

TCAD-1200R-W(オフホワイト)

アルミダイキャスト脚で構成された
軽快感あふれる脚部デザイン。

●配線ボックスなし H720

タイプ	寸法W×D×H／脚間	質量kg	商品コード	品　番	価　格
角　型	2400×1200×720／1975	62.8	66-0447-□	TCAD-2412K-□	¥305,300
	2100×1000×720／1675	47.0	66-0448-□	TCAD-2110K-□	¥279,000
	1800×　900×720／1375	37.0	66-0449-□	TCAD-1890K-□	¥210,500
ボート型	2400×1200×720／1975	61.8	66-0450-□	TCAD-2412B-□	¥313,900
	2100×1000×720／1675	46.0	66-0451-□	TCAD-2110B-□	¥288,100
	1800×　900×720／1375	36.0	66-0452-□	TCAD-1890B-□	¥218,800
丸　型	φ1200×720／ 743	32.6	66-0453-□	TCAD-1200R-□	¥231,700

●配線ボックス付 H720

タイプ	寸法W×D×H／脚間	質量kg	商品コード	品　番	価　格
角　型	2400×1200×720／1975	65.3	66-0454-□	TCAD-2412KW-□	¥345,500
	2100×1000×720／1675	49.5	66-0455-□	TCAD-2110KW-□	¥319,100
	1800×　900×720／1375	39.0	66-0456-□	TCAD-1890KW-□	¥250,400
ボート型	2400×1200×720／1975	64.3	66-0457-□	TCAD-2412BW-□	¥354,000
	2100×1000×720／1675	48.5	66-0458-□	TCAD-2110BW-□	¥327,600
	1800×　900×720／1375	38.0	66-0459-□	TCAD-1890BW-□	¥259,200

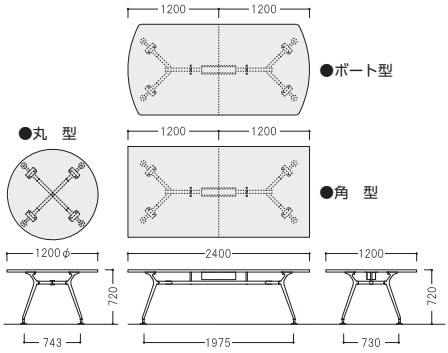

TCAD-1200R　TCAD-2412K(W)/B(W)

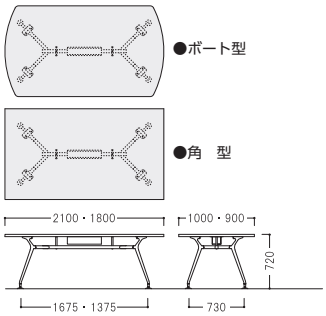

TCAD-2110・1890K(W)/B(W)

※図は配線ボックス付タイプです。

■天板カラー(指紋レスメラミン ※オフホワイトを除く)

D(ダークウッド) -1　P(ペールウッド) -4 NEW　W(オフホワイト)※ -3

指紋汚れの目立ちにくい指紋レスメラミン天板タイプ
天板に指紋汚れが目立ちにくく汚れの拭き取りやすい
メラミン化粧板を使用しています。

■共通仕様

天板・天板厚／メラミン化粧板、30㎜天板
芯材／パーチクルボード
天板エッジ／ABS樹脂エッジ巻
脚部／アルミダイキャスト鏡面仕上げ、
　　アジャスター付
●天板上配線カバー(スチール製)、
　配線ボックス付
　(TCAD-2412KW/BW、2110KW/BW、
　1890KW/BW)

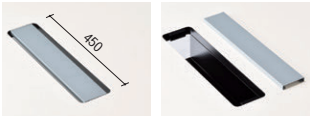

配線ボックス付タイプ
テーブルの天板中央部に、配線ボックスを装備。
ボックス有効内寸／W450×D115×H100

▌表示は税抜価格です。