Planter Hanger

SIAA ISO 21702 抗ウイルス加工
SIAA ISO 22196 抗菌加工

■カラーサンプル

MAK：ミディアムオーク

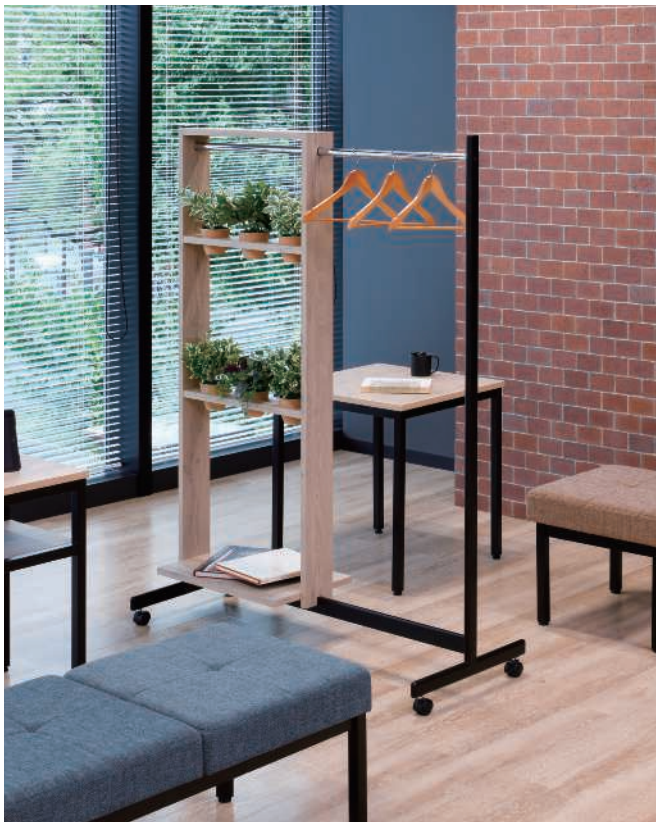

ラックは左右移動します。

PHN-1200(MAK)

別注対応

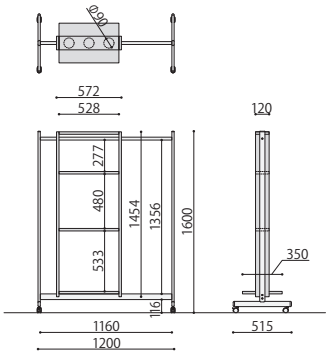

組立

プランターハンガー	価格(税抜)	サイズ(mm)	梱包才数	梱包重量
PHN-1200(MAK)	101,000円	W1200×D515×H1600	3.8才	20kg

仕様／コートハンガー本体：スチール 楕円パイプ (40×20mm) 粉体塗装 (マットブラック)　ハンガーパイプ：スチール (φ25.4mm) クロームメッキ　キャスター：φ40mm双輪キャスター　プランター本体：抗ウイルスメラミン化粧板 抗ウイルスパッカー　入数：1(2個口)　●器差込口：φ90　●器差込口：6個付

Office Green

光触媒

使用例 1

使用例 2

光触媒

G-SMG

G-SMG

完成

ミックスグリーンS

14,300円(税抜)

サ イ ズ：W310×D250×H280mm
花器サイズ：上面/Φ100、底面/Φ60、高さ/80mm
葉　　：ポリエステル+ポリエチレン
花　　器：ポリプロピレン
入　　数：1
梱包才数：0.6才
梱包重量：0.7kg
●光触媒

光触媒

G-IB

G-IB

完成

アイビー

11,400円(税抜)

サ イ ズ：W220×D220×H230mm
花器サイズ：上面/Φ100、底面/Φ60、高さ/80mm
葉　　：ポリエステル+ポリエチレン
花　　器：ポリプロピレン
入　　数：1
梱包才数：0.2才
梱包重量：0.4kg
●光触媒

光触媒

G-HIB

G-HIB

完成

斑入りアイビー

11,400円(税抜)

サ イ ズ：W220×D220×H230mm
花器サイズ：上面/Φ100、底面/Φ60、高さ/80mm
葉　　：ポリエステル+ポリエチレン
花　　器：ポリプロピレン
入　　数：1
梱包才数：0.2才
梱包重量：0.4kg
●光触媒

光触媒

G-MLL

G-MLL

完成

ミニリーフL

17,900円(税抜)

サ イ ズ：W250×D250×H360mm
花器サイズ：上面/Φ100、底面/Φ60、高さ/80mm
葉　　：ポリエステル+ポリエチレン
花　　器：ポリプロピレン
入　　数：1
梱包才数：0.6才
梱包重量：0.8kg
●光触媒

光触媒

G-MLGW

G-MLGW

完成

ミニリーフG/W

11,400円(税抜)

サ イ ズ：W200×D200×H210mm
花器サイズ：上面/Φ100、底面/Φ60、高さ/80mm
葉　　：ポリエステル+ポリエチレン
花　　器：ポリプロピレン
入　　数：1
梱包才数：0.2才
梱包重量：0.3kg
●光触媒

※特性上予告なく廃番になる事があります。